METAL-TECHNIK

PRODUCENT MASZYN ROLNICZYCH I KOMUNALNYCH

18-413 Miastkowo, Gałkówka 12
+48 602 767 756
www.metal-technik.eu

Instrukcja obsługi
Paleciak 2T

1. WSTĘP

Instrukcja obsługi stanowi podstawowe wyposażenie maszyny.
Z niniejszą instrukcją obsługi powinien zapoznać się użytkownik obsługujący maszynę oraz osoba dokonująca napraw i konserwacji.
Zastosowanie się do wytycznych zawartych w niniejszej instrukcji zapewni bezawaryjną pracę i efektywne użytkowanie maszyny.
W przypadku jakichkolwiek trudności i problemów z eksploatacją należy zwrócić się do sprzedawcy maszyny.
Maszynę może obsługiwać osoba pełnoletnia, posiadająca odpowiednie kwalifikacje do kierowania nośnikiem z którym współpracuje maszyna.
Za nośnik uważa się maszynę która współpracuje z maszyną np. ciągnik lub ładowarka.

2. BEZPIECZEŃSTWO UŻYTKOWANIA

Aby zapewnić bezpieczeństwo pracy przy maszynie, należy przestrzegać poniższych zaleceń:
● przed rozpoczęciem pracy należy bezwzględnie zapoznać się z niniejszą instrukcją obsługi,
● oprócz wskazówek zawartych w niniejszej instrukcji należy przestrzegać regulaminowych zasad BHP i PPOŻ.
● maszynę może obsługiwać osoba pełnoletnia posiadająca uprawnienia do kierowania nośnikiem,
● zabrania się obsługiwać maszynę osobom nieupoważnionym i postronnym, w stanie nietrzeźwym lub pod wpływem środków odurzających,
● przewóz osób, zwierząt lub rzeczy, które nie są do tego przeznaczone na maszynie jest zabroniony,
● zabronione jest użytkowanie maszyny, która wykazuje oznaki mechanicznego uszkodzenia,
● nigdy nie należy przekraczać możliwości maszyny. Jeżeli użytkownik ma wątpliwości co do pewnej i bezpiecznej pracy należy się przed nią powstrzymać.
● przy podłączeniu i odłączeniu maszyny, do i od nośnika należy zachować szczególną ostrożność,
● zabrania się przebywania wszelkich osób w pobliżu maszyny podczas jej pracy,
● podczas pracy z maszyną prędkość nośnika należy dostosować do powierzchni jezdnej.
● prace naprawcze i konserwacyjne oraz usuwające usterki funkcyjne przeprowadzać przy wyłączonym napędzie i zatrzymanym silniku,
● nakrętki i śruby sprawdzać regularnie i dokręcać,
● przy wymianie części przestrzegać zasad BHP i PPOŻ
● części zamienne muszą odpowiadać ustalonym przez producenta technicznym wymaganiom,
● samowolne wprowadzanie zmian konstrukcyjnych zwalnia producenta maszyny z odpowiedzialności za powstałe w ich wyniku zagrożenia i szkody;

3. IDENTYFIKACJA MASZYNY

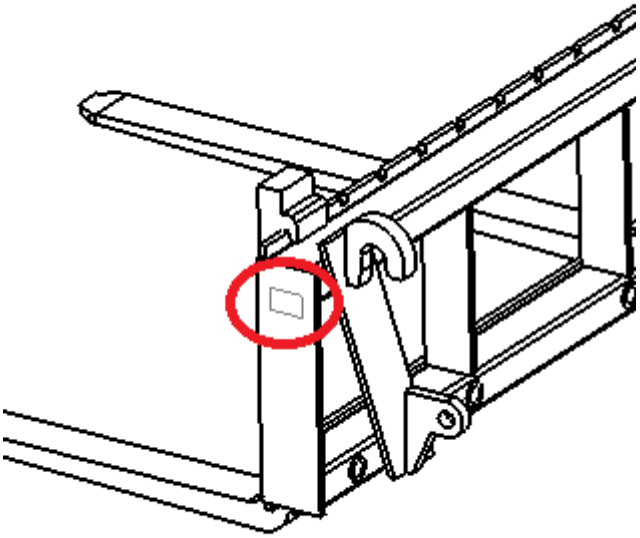

METAL-TECHNIK CE

Metal-Technik s.c. 18-413 Miastkowo, Gałkówka 12
biuro@metal-technik.com tel. +48 602 769 194

Name:

Type:

Serial No.: Year:

www.metal-technik.eu

Tabliczka znamionowa umieszczona jest na lewym boku maszyny,
przy zakupie maszyny należy sprawdzić zgodność numeru fabrycznego maszyny z dokumentami.

4. DANE TECHNICZNE

Nazwa	Paleciak 2T
Udźwig	2000 kg
Klasa wideł	2A
Szerokość	1200 mm
Wysokość całkowita (Wysokość ramki)	550 mm 470 mm
Długość	1440 mm
Masa	140 kg

5. BUDOWA

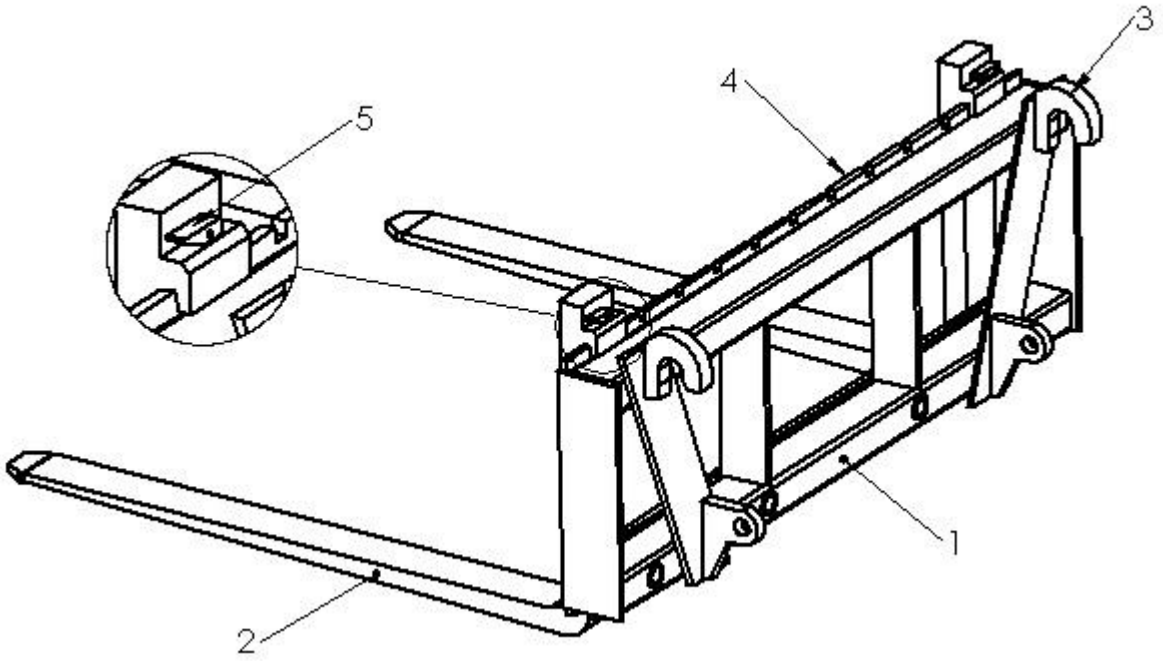

1 - rama
2 - widła
3 - mocowanie
4 - listwa przesuwna
5 - blokada widły

METAL-TECHNIK
PRODUCENT MASZYN ROLNICZYCH I KOMUNALNYCH

6. ŚRODEK CIĘŻKOŚCI MASZYNY

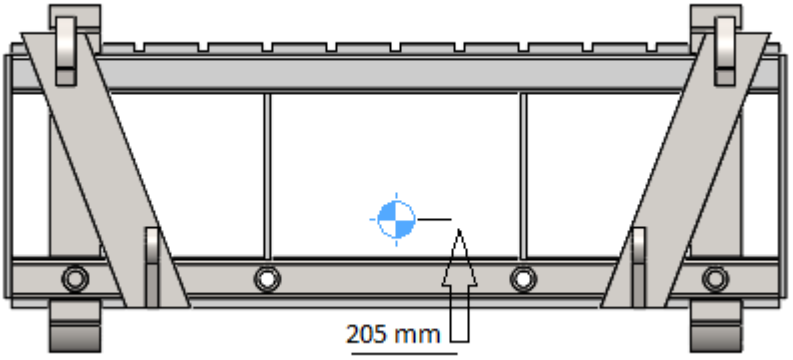

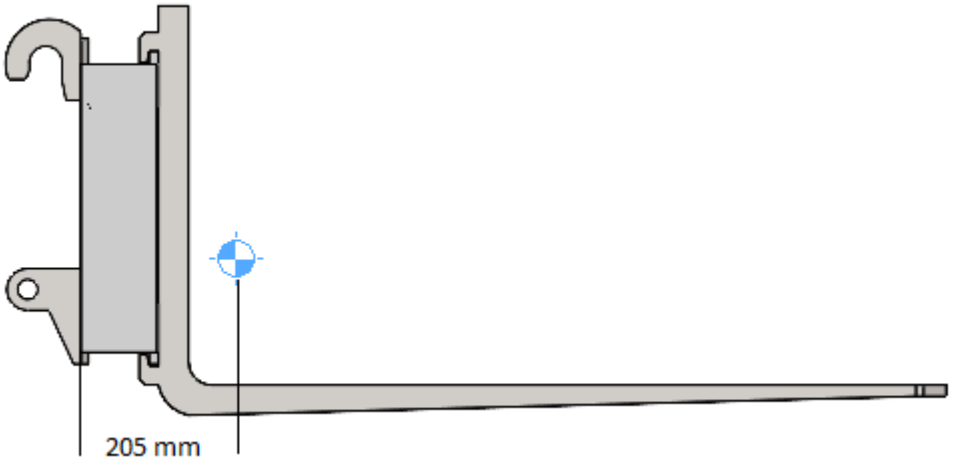

7. NAKLEJKI INFORMACYJNE I OSTRZEGAWCZE

Naklejki muszą być czyste i czytelne zarówno dla użytkownika jak też i dla osób trzecich, które mogą znajdować się w pobliżu pracującej maszyny. W przypadku zgubienia się lub uszkodzenia naklejek trzeba je niezwłocznie zastąpić nowymi.

SYMBOL	OPIS
	Zachować bezpieczny odstęp zagrożenie przygniecenia
UDŹWIG 2000KG	Maksymalny udźwig maszyny 2000kg

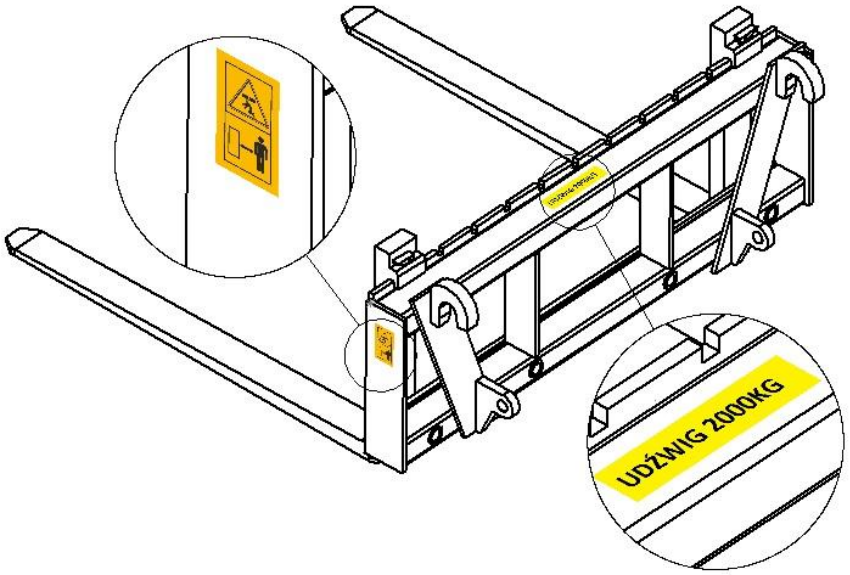

8. PRZEZNACZENIE

Paleciak przeznaczony jest do współpracy z ładowaczami czołowymi oraz miniładowarkami. Maszyna służy do załadunku i wyładunku palet oraz skrzyniopalet. Po zastosowaniu górnego chwytaka do drewna naszej firmy może też służyć do przewożenia kłód drewna.

Uwaga
Maszyny nie wolno używać do praz niezgodnych z jej przeznaczeniem, a w szczególności do przewożenia ludzi i zwierząt!

9. PODŁĄCZENIE I ODŁĄCZENIE MASZYNY

- Podczas podpinania paleciaka do nośnika należy zachować szczególną ostrożność.
- Nośnik z którym będzie współpracował paleciak musi być w pełni sprawnie technicznie.
- Paleciak podczas podłączania i odłączania musi znajdować się na twardym i poziomym terenie.
- Podczas podłączania maszyny upewnić się czy nie ma osób trzecich pomiędzy nośnikiem a maszyną.
- Po zakończeniu podłączania upewnić czy wszystkie połączenia są zabezpieczone.
- Podczas odłączania maszyny nic nie może się na niej znajdować
- Upewnić się czy odłączona maszyna stoi stabilnie na podłożu.

Uwaga
Zabrania się podłączania maszyny do nośnika którego mocowanie nie jest kompatybilne z mocowaniem maszyny!

10. PRACA MASZYNĄ

- Przed rozpoczęciem pracy paleciakiem sprawdzić czy widły są zabezpieczone na listwie.
- Przed rozpoczęciem pracy upewnić się czy w strefie pracy nie przebywają osoby lub zwierzęta.
- Przed rozpoczęciem pracy zapoznać się z otoczeniem i miejscem pracy, wszystkie przeszkody do płynnej pracy usunąć.
- Prędkość pracy dostosować do warunków terenu.
- Przewożony ładunek musi być równomiernie rozłożony na maszynie.
- Przewozić ładunek jak najniżej.
- Podczas jazdy z ładunkiem nie wykonywać ostrych skrętów i nie hamować gwałtownie.

11. KONSERWACJA MASZYNY

- Czyszczenie i konserwację wolno przeprowadzać tylko przy zatrzymanym silniku nośnika, bądź gdy maszyna jest zdemontowana.
- Każdorazowo po pracy maszynę należy dokładnie oczyścić zanieczyszczeń.
- Zdemontowaną maszynę, przed dłuższą przerwą w pracy,
- Należy zabezpieczyć przed korozją powlekając niemalowane miejsca cienką warstwą smaru.
- Maszynę należy przechowywać w miejscu zadaszonym.
- Smarowanie maszyny można przeprowadzić, gdy znajduje się on w położeniu spoczynkowym lub zamontowany jest na nośniku i oparty na podłożu.
- Nie wolno smarować maszyny, gdy silnik nośnika pracuje.
- Do smarowania maszyny używać smaru ŁT-42 lub ŁT-43.
- Długotrwałe i sprawne działanie maszyny jest zależne od umiejętnej obsługi, dostatecznego smarowania, natychmiastowego usuwania zauważonych usterek oraz właściwej konserwacji.
- Przed każdorazowym użyciem należy poddać maszynę szczegółowym oględzinom, a zauważone usterki usunąć.