METAL-TECHNIK

PRODUCENT MASZYN ROLNICZYCH I KOMUNALNYCH

Instrukcja obsługi podnośnika przedniego KAT.I (D)

SPIS TREŚCI

1. Wstęp
2. Bezpieczeństwo użytkowania
3. Warunki użytkowania
4. Charakterystyka techniczna
5. Budowa
6. Montaż podnośnika
7. Konserwacja podnośnika

1. WSTĘP

Instrukcja obsługi stanowi podstawowe wyposażenie maszyny.
Z niniejszą instrukcją obsługi powinien zapoznać się użytkownik obsługujący maszynę oraz osoba dokonująca napraw i konserwacji.
Zastosowanie się do wytycznych zawartych w niniejszej instrukcji zapewni bezawaryjną pracę i efektywne użytkowanie maszyny.
W przypadku jakichkolwiek trudności i problemów z eksploatacją należy zwrócić się do sprzedawcy maszyny.
Maszynę może obsługiwać osoba pełnoletnia, posiadająca odpowiednie kwalifikacje do kierowania maszyną z którą współpracuje przedni podnośnik.
Za nośnik uważa się maszynę która współpracuje z podnośnikiem przednim np. ciągnik.

2. BEZPIECZEŃSTWO UŻYTKOWANIA

Aby zapewnić bezpieczeństwo pracy z przednim podnośnikiem, należy przestrzegać poniższych zaleceń:

- przed rozpoczęciem pracy należy bezwzględnie zapoznać się z niniejszą instrukcją obsługi,
- oprócz wskazówek zawartych w niniejszej instrukcji należy przestrzegać regulaminowych zasad BHP i PPOŻ.
- podnośnik przedni może obsługiwać osoba pełnoletnia posiadająca uprawnienia do kierowania nośnikiem,
- zabrania się obsługiwać urządzenie osobom nieupoważnionym i postronnym, w stanie nietrzeźwym lub pod wpływem środków odurzających,
- przewóz osób, zwierząt lub rzeczy nieprzystosowanych do przedniego podnośnika jest zabroniony,
- zabronione jest użytkowanie maszyny, która wykazuje oznaki mechanicznego uszkodzenia,
- nigdy nie należy przekraczać możliwości maszyny. Jeżeli użytkownik ma wątpliwości co do pewnej i bezpiecznej pracy należy się przed nią powstrzymać.
- zabrania się przebywania wszelkich osób w pobliżu maszyny podczas jej pracy,
- prace naprawcze i konserwacyjne oraz usuwające usterki funkcyjne przeprowadzać przy wyłączonym silniku,
- nakrętki i śruby sprawdzać regularnie i dokręcać,
- przy wymianie części przestrzegać zasad BHP i PPOŻ
- części zamienne muszą odpowiadać ustalonym przez producenta technicznym wymaganiom,
- samowolne wprowadzanie zmian konstrukcyjnych zwalnia producenta owijarki z odpowiedzialności za powstałe w ich wyniku zagrożenia i szkody;

3. Warunki użytkowania

Przednie podnośniki zostały zaprojektowane dla narzędzi zgodnych z wymiarami sprzęgu określonymi w normie ISO 8759-1 dla kat. I.
Rozstaw punktów sprzęgu narzędzia musi wynosić 680 mm z osią sprzęgu o średnicy 22 mm.

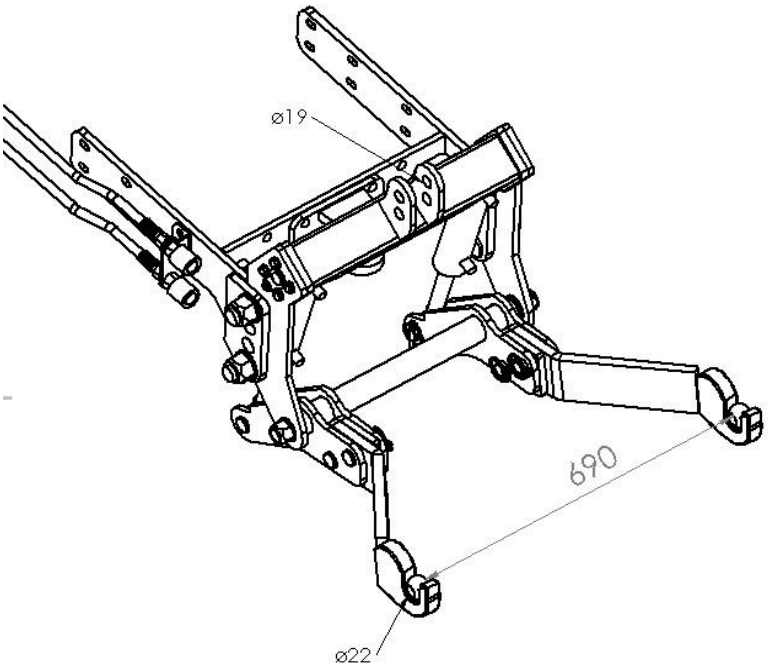

4. CHARAKTERYSTYKA TECHNICZNA (model Foton 504)

Kategoria podnośnika przedniego	ID
Rozstaw ramion	≈ 690 mm
Masa	107 kg
Wymiary podnośnika: długość szerokość	 1144 mm 762 mm
Udźwig	800 kg*
Uchwyt sprzęgu	Automatyczny Kat I
Napęd owijarki	hydrauliczny
Dopuszczalny łącznik górny	Kat I od 400 do 600 mm

*w zależności od budowy maszyny którą podnosimy

5. Budowa

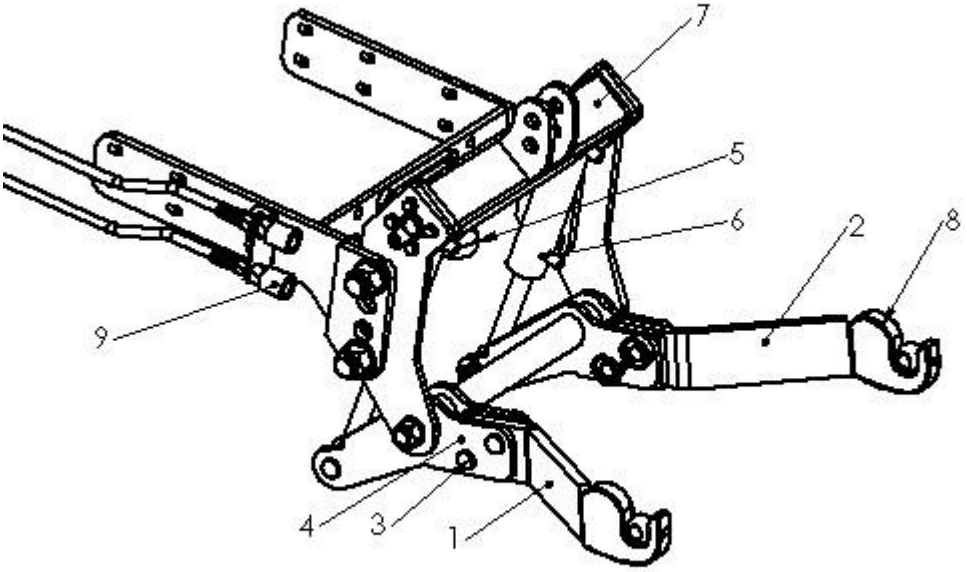

1. Prawe ramię
2. Lewe ramię
3. Sworzeń ramienia
4. Belka uchwytowa
5. Hak zaczepowy
6. Siłownik
7. Rama
8. Uchwyt sprzęgu
9. gniazda hydrauliczne

UWAGA! W momencie wystąpienia usterki należy niezwłocznie zaprzestać dalszej pracy maszyną oraz zgłosić usterkę do punktu gdzie został zakupiony sprzęt lub do serwisu. W przypadku nieuzasadnionej reklamacji, koszty związane z rozpatrzeniem reklamacji pokrywa zgłaszający reklamację.
UWAGA!
Użytkownik traci gwarancję w przypadku: uszkodzeń powstałych na skutek nieprawidłowej eksploatacji maszyny, użytkowanie maszyny nie zgodnie z przeznaczeniem, wprowadzania przez użytkownika zmian w konstrukcji bez zgody producenta oraz stosowanie części zamiennych innych niż fabryczne.

6. Montaż podnośnika

Podnośnik wysyłany jest w stanie zmontowanym w zależności od uzgodnień zawartych pomiędzy producentem a nabywcą. Montaż podnośnika przeprowadza operator. Przed przystąpieniem do montażu podnośnika na ciągniku należy zapoznać się z niniejszą instrukcją. W celu przygotowania podnośnika do pracy należy wykonać następujące czynności:

- zamontować przyłącze zgodnie z załączoną do niego instrukcją obsługi
- płytę boczną zamontować wewnątrz lub na zewnątrz boku ciągnika w zależności od typu ciągnika i grupy przyłącza
. - podnieść zmontowany podnośnik i zablokować za pomocą sworzni pamiętając o zabezpieczeniu przetyczkami
- zamontować węże okute jednym końcem do korpusu złączki trójnikowej a drugim do zaworu wtyczki męskiej
- zawór wtyczkę męską podpiąć do zaworu wtyczki żeńskiego zamontowanego na uchwycie
- dokręcić wszystkie śruby i nakrętki, sprawdzić zabezpieczenia sworzni zawleczkami.

7. Konserwacja podnośnika

Czyszczenie i konserwację wolno przeprowadzać tylko przy zatrzymanym silniku ciągnika, bądź gdy podnośnik jest zdemontowany. Każdorazowo po pracy podnośnik należy dokładnie oczyścić z ziemi i innych zanieczyszczeń. Zdemontowany, przed dłuższą przerwą w pracy, podnośnik należy zabezpieczyć przed korozją powlekając niemalowane miejsca cienką warstwą smaru. Przewody hydrauliczne należy wymienić w przypadku zauważenia jakichkolwiek uszkodzeń lub wycieku oleju nie rzadziej jednak niż co 3 lata. Podnośnik należy przechowywać w miejscu zadaszonym.
Smarowanie podnośnika można przeprowadzić, gdy znajduje się on w położeniu spoczynkowym lub zamontowany jest na ciągniku i oparty na podłoże. Nie wolno smarować podnośnika, gdy silnik ciągnika pracuje.
Do smarowania podnośnika używać smaru ŁT-42 lub ŁT-43. Długotrwałe i sprawne działanie podnośnika jest zależne od umiejętnej obsługi, dostatecznego smarowania, natychmiastowego usuwania zauważonych usterek oraz właściwej konserwacji. Przed każdorazowym użyciem należy poddać podnośnik szczegółowym oględzinom, a zauważone usterki usunąć.
UWAGA!
Zagrożeniem dla środowiska może być wystąpienie przecieków oleju z instalacji. Wszelkie prace przy instalacji powinny być wykonywane w sposób umożliwiający uniknięcie wycieków oleju do gruntu.

METAL-TECHNIK

PRODUCENT MASZYN ROLNICZYCH I KOMUNALNYCH

Gałkówka 12, 18-413 Miastkowo

Biuro Obsługi Klienta:
+48 662 004 976,
zamowienia@metal-technik.com

Reklamacje:
+48 668 873 759,
reklamacje@metal-technik.com

Informacja Techniczna:
+48 883 379 808,
+48 722 107 203,
technolog@metal-technik.com
technolog1@metal-technik.com

Serwis:
+48 601 912 164